Instrukcja Obsługi

V 1.0

Seria M6 | Kamera Termowizyjna

M6S / M6D / M6T

Porada:

Prosimy przeczytać poniższą instrukcję jeszcze przed pierwszym użyciem sprzętu oraz o przechowanie instrukcji w przypadku potrzeby odniesienia się do informacji w niej zawartych w przyszłości.

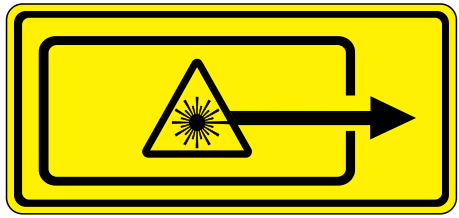

Długość fali: 515nm, MPE < 300mJ
Maks. częstotliwość: 50Hz
Czas trwania impulsu: 0.24ms
IEC 60825-1:2014

CE UK CA RoHS

Seria M6

Instrukcja Obsługi

1	Zawartość Opakowania	2
2	Komponenty	3
3	Specyfikacje	4-5
4	Instalacja	5-7
5	Instrukcja Podłączania	8-9
6	Aplikacja InfiRay Outdoor	10-19
7	Środki Ostrożności	20
8	Ważne Informacje Bezpieczeństwa	20-22
9	Informacje Prawne	23-25

Wszelkie prawa zastrzeżone. Zabrania się kopiowania i rozpowszechnienia materiału w jakiejkolwiek formie bez pisemnej zgody.

1 ZAWARTOŚĆ OPAKOWANIA

- Kamera Termowizyjna Serii M6
- Kabel Ethernet
- Wielofunkcyjny kabel
- Kabel do zapalniczki samochodowej
- Podstawka
- Przyssawka montażowa x4
- Narzędzia do montażu x2
- Śruby

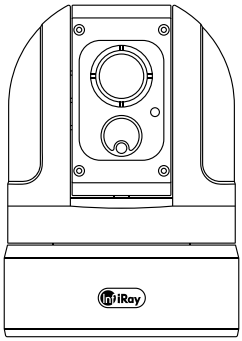

Seria M6

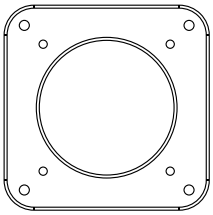

Podstawka

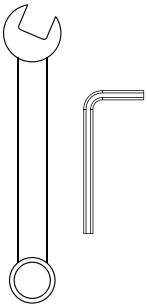

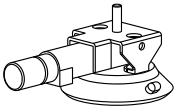

Przyssawka montażowa

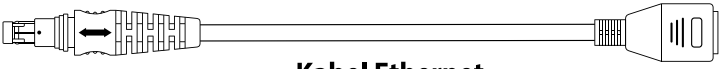

Kabel Ethernet

Kabel do zapalniczki samochodowej

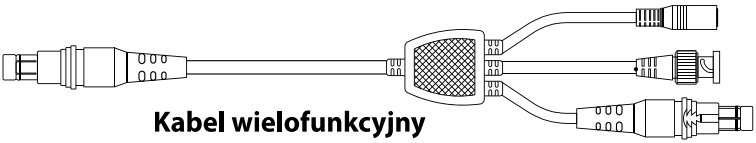

Kabel wielofunkcyjny

Wszelkie prawa zastrzeżone. Zabrania się kopiowania i rozpowszechnienia materiału w jakiejkolwiek formie bez pisemnej zgody.

2 KOMPONENTY

1. Obiektyw
2. Wskaźnik laserowy
3. Dalmierz laserowy
4. Wejście Ethernet
5. Antena Wi-Fi
6. Wejście kabla wielofunkcyjnego

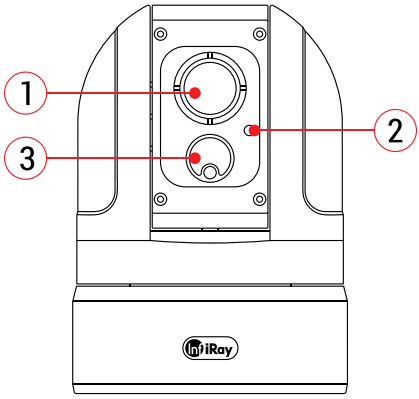

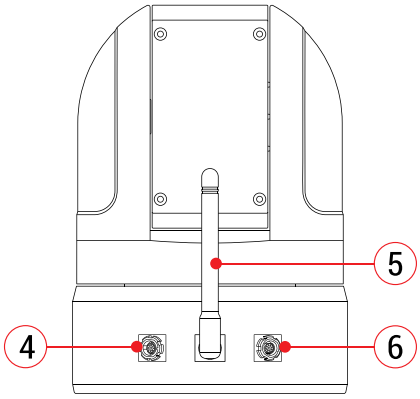

Wszelkie prawa zastrzeżone. Zabrania się kopiowania i rozpowszechnienia materiału w jakiejkolwiek formie bez pisemnej zgody.

3 SPECYFIKACJE

Model	M6S		M6D		M6T	
	M6S19	M6S25	M6D19	M6D25	M6T19	M6T25
Mikrobolometr						
Detektor	Mikrobolometr VOX, 640x512					
Rozmiar piksela	12 µm					
Zakres spektrum	8 ~ 14 µm					
NETD	≤ 50 mk					
Częstotliwość odświeżania obrazu, Hz	50 Hz					
Specyfikacje Optyczne						
Obiektyw	19mm	25mm	19mm	25mm	19mm	25mm
Pole widzenia, °	22.9 x 18.4	17.5 x 14.0	22.9 x 18.4	17.5 x 14.0	22.9 x 18.4	17.5 x 14.0
Zakres obrazowania	≥ 3m					
Zoom Cyfrowy	x1 / x2 / x4					
Przetwarzanie obrazu	Cyfrowy filtr redukcji szumów / cyfrowa poprawa szczegółów					
Kamera						
Kąt Azymutu	360° ciągły obrót					
Zakres kąta nachylenia	-90° ~ +90°					
Silniczek	Bezszczotkowy napęd silnika, bez mechanizmu transmisyjnego, z niskim poziomem hałasu i stabilną wydajnością					
Liczba wstępnie ustawionych punktów	Do 8					
Podążanie	Namierzanie: Przejście po wstępnie ustawionych punktach					
Stabilizacja obrazu	Obsługuje stabilizacje obrazu dla obu osi poruszania kamery					

Wszelkie prawa zastrzeżone. Zabrania się kopiowania i rozpowszechnienia materiału w jakiejkolwiek formie bez pisemnej zgody.

Model	M6S		M6D		M6T	
	M6S19	M6S25	M6D19	M6D25	M6T19	M6T25
Funkcje						
Wskaźnik laserowy	×		✓		✓	
Dalmierz laserowy	×		×		✓	
Zasilanie						
Moc	DC 12V					
Zużycie energii	Standardowo 4W, w szczycie 24W					
Interfejs						
Wi-Fi	Obsługuje					
Ethernet	Obsługuje					
Sieciowe wyjście wideo	Obsługuje wyjście wideo za pomocą przeglądarki internetowej i transmisję wideo H.264					
Analogowe wyjście wideo	Analogowe wyjście wideo PAL					
Sterowanie	Protokół RS485 PELCO-D i interfejs sterowania sieciowego (obsługa aplikacji InfiRay Outdoor)					
Parametry Fizyczne/Środowiskowe						
Odszranianie szybki	Automatyczne odszranianie w zależności od temperatury otoczenia po uruchomieniu					
Zakres temp. pracy	-20~60°C					
Kod IP	IP56					
Wymiary	Φ133 mm, 188 mm wysokości					
Waga	2 kg					
Sposób Montażu						
Przyssawka	Obsługuje					
Stałe mocowanie	Z uchwytem montażowym					

Wszelkie prawa zastrzeżone. Zabrania się kopiowania i rozpowszechnienia materiału w jakiejkolwiek formie bez pisemnej zgody.

4 INSTALACJA

Seria M6 może zostać zamocowana za pomocą przyssawki lub uchwytu montażowego.Przed instalacją zamontuj **podstawkę (7)** u dołu kamery termowizyjnej Serii M6 za pomocą wewnętrznych śrub sześciokątnych M5x12**(8)**.

Instalacja za pomocą przyssawki montażowej

- Z dostępnego wyposażania wyjmij 4 elementy z przyssawką **(9)**.
- Wyrównaj śrubę **(10)** znajdującą się u góry elementu przyssawki **(9)** z okrągłym otworem w podstawie i włóż śrubę do okrągłego otworu mieszczącego się od spodu podstawy.
- Po zamontowaniu wszystkich 4 elementów przyssawek w okrągłych otworach przykręć śruby **(10)** za pomocą nakrętek **(11)**.
- Oczyść dach pojazdu i umieść kamerę wyposażoną w przyssawki w odpowiednim miejscu na dachu.
- Mocno dociśnij przyssawki do dachu i naciskaj pompki do przyssawek, aż znajdujące się na nich czerwone kółka **(12)** przestaną być widoczne.
- Potrząśnij kamerą, aby upewnić się, że jest dobrze zamocowana.
- Jeśli kamera ma być używana na dachu przez dłuższy czas, należy regularnie sprawdzać,

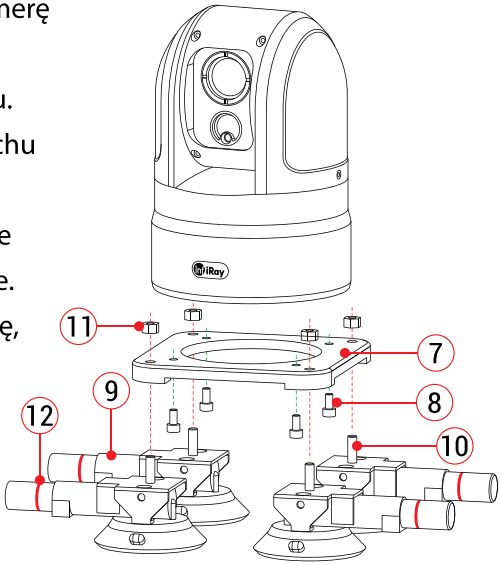

Wszelkie prawa zastrzeżone. Zabrania się kopiowania i rozpowszechnienia materiału w jakiejkolwiek formie bez pisemnej zgody.

czy czerwone kółka **(12)** znajdujące się na pompkach nie zaczynają być widoczne.

Instalacja z uchwytem montażowym

- Przygotuj dwa poprzeczne uchwyty samochodowe **(13)** (do nabycia osobno przez użytkowników).
- W akcesoriach znajdź 4 kwadratowe śruby **(14)** i włóż je w otwory w kształcie litery T znajdujące się na poprzecznych uchwytach **(13)**. Każdy uchwyt pasuje do dwóch śrub.
- Równolegle zamocuj dwa poprzeczne uchwyty **(13)** na bagażniku w odstępie około 11 cm.
- Wyreguluj położenie dwóch kwadratowych śrub na każdym uchwycie, tak aby były oddalone od siebie o 11 cm.
- Wyrównaj i dopasuj cztery okrągłe otwory w podstawie do czterech kwadratowych śrub na uchwytach, a następnie zabezpiecz śruby nakrętkami **(15)**. Instalacja jest zakończona.

Uwaga:

Zaleca się ustawienie obiektywu kamery z przodu pojazdu i ustawienie jej w pozycji zerowej po włączeniu urządzenia, więcej szczegółów znajdziesz w aplikacji - ustawienia pozycji zerowej.

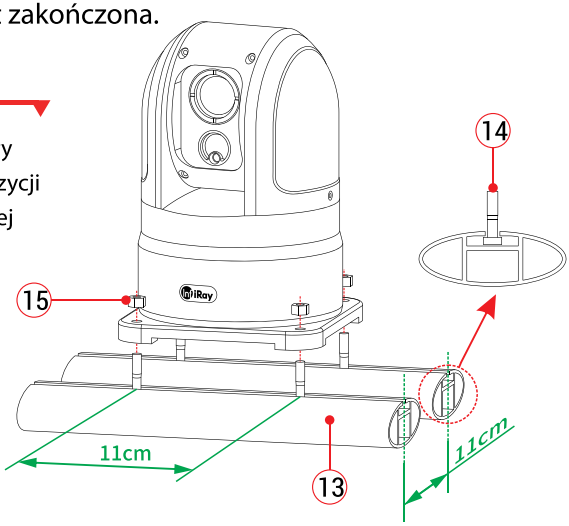

Wszelkie prawa zastrzeżone. Zabrania się kopiowania i rozpowszechnienia materiału w jakiejkolwiek formie bez pisemnej zgody.

5 INSTRUKCJA PODŁĄCZANIA

Kamera serii M6 wyposażona jest w dwa interfejsy: interfejs Ethernet **(4)** i interfejs dla kabla wielofunkcyjnego **(6)**. Schematy podłączania są następujące:

Interfejs Ethernet

Interfejs Ethernet łączy kamerę z komputerem za pośrednictwem odpowiedniego kabla Ethernet **(16)**. Ten port przeznaczony jest przede wszystkim do profesjonalnych zastosowań i został opisany tutaj.

Wielofunkcyjny interfejs

Interfejs dla wielofunkcyjnego kabla służy do zasilania i sterowania kamerą. Kamera jest zasilana i sterowana przez pasujący wielofunkcyjny kabel **(17)**.

- Włóż końcówkę z pojedynczym interfejsem **(J1)** wielofunkcyjnego kabla do przeznaczonego dla niego wejścia **(6)** znajdującego się na kamerze.
- Podłącz drugi koniec do odpowiedniego interfejsu urządzenia, aby zasilać i sterować kamerą.
- Wielofunkcyjny kabel ma trzy zewnętrzne interfejsy, które można dostosować do trzech kategorii urządzeń:

  ► **Interfejs BNC** (do analogowego wyjścia wideo): Podłącz koniec analogowego wyjścia wideo **BNC (J2)** wielofunkcyjnego kabla do interfejsu BNC monitora i podłącz zasilacz **(DC 12V)** do ekranu wyświetlacza.

Wszelkie prawa zastrzeżone. Zabrania się kopiowania i rozpowszechnienia materiału w jakiejkolwiek formie bez pisemnej zgody.

Kamera włącza się automatycznie i wysyła analogowe wideo po około 30 sekundach (czyli przesyła obrazy do monitora).

► **Interfejs zasilania DC 12 V** (zasilanie za pomocą zapalniczki samochodowej): Podłącz interfejs zasilania **DC 12 V (J3)** wielofunkcyjnego kabla do złącza zasilania pasującego kabla do zapalniczki samochodowej **(16)**. Włóż drugi koniec kabla do zapalniczki samochodowej **(16)** do interfejsu zapalniczki samochodowej. Gdy pojazd jest włączony, zasila on kamerę. Możesz sterować kamerą za pomocą aplikacji mobilnej. Aby uzyskać szczegółowe informacje, zapoznaj się z sekcją Obsługa Aplikacji.

► **Interfejs sterowania** (do klawiatury sterującej): Podłącz interfejs sterowania **(J4)** wielofunkcyjnego kabla do odpowiedniego interfejsu klawiatury sterującej (do nabycia osobno). Po podłączeniu sprzętu do zasilania można sterować kamerą za pomocą kontrolera na klawiaturze sterującej. W przypadku określonych operacji należy zapoznać się z instrukcjami wyświetlanymi na klawiaturze sterującej.

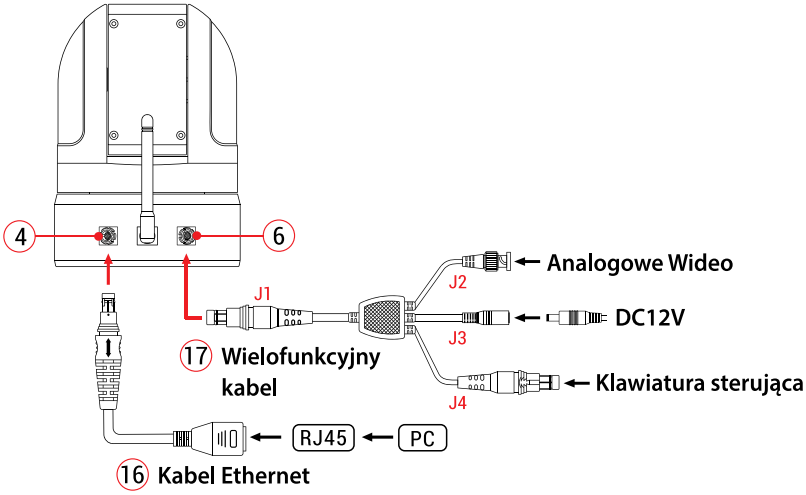

Wszelkie prawa zastrzeżone. Zabrania się kopiowania i rozpowszechnienia materiału w jakiejkolwiek formie bez pisemnej zgody.

6 APLIKACJA INFIRAY OUTDOOR

Gdy kamera serii M6 jest podłączona do źródła zasilania, można nią sterować zdalnie za pośrednictwem aplikacji InfiRay Outdoor.

Połączenie z InfiRay Outdoor

Pobierz z Google Play

Pobierz z App Store

- Pobierz i zainstaluj aplikację InfiRay Outdoor z oficjalnej strony internetowej lub sklepu z aplikacjami albo zeskanuj znajdujący się obok kod QR.
- Po instalacji otwórz Infiray Outdoor. Na ekranie startowym kliknij ikonę o nazwie „**ViewFinder**" znajdującą się u dołu ekranu. Wyświetli się następujące okno dialogowe „**Połączenie telefonu z urządzeniem za pomocą Wi-Fi**".
- Naciśnij „Połącz urządzenie poprzez WiFi" (ang. Connect Device via WiFi). Interfejs WLAN zostanie wyświetlony automatycznie. Wybierz nazwę Wi-Fi kamery i wprowadź hasło.

Wszelkie prawa zastrzeżone. Zabrania się kopiowania i rozpowszechnienia materiału w jakiejkolwiek formie bez pisemnej zgody.

- Domyślna nazwa Wi-Fi to: Infiray_M6X_xx (X_xx oznacza typ urządzenia i SN), a hasło to: **infiraym6s**.
- Powróć do ekranu startowego aplikacji. Stuknij ikonę **Wizjera** (ang. ViewFinder), aby przejść bezpośrednio do interfejsu zarządzania kamerą.

Funkcje

Wygląd wyświetlacza

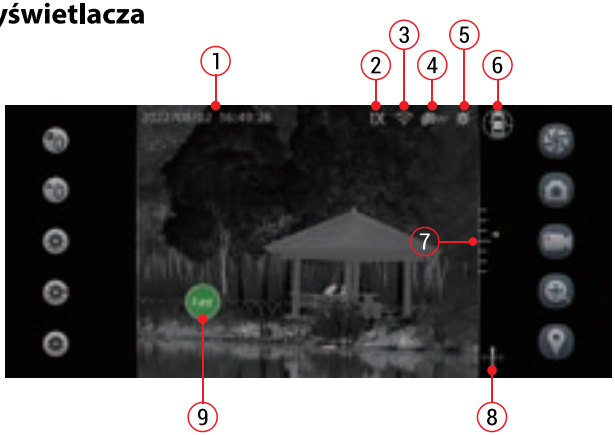

1. Czas systemowy (zsynchronizuj czas systemowy w aplikacji)
2. Aktualny status powiększenia (1x, 2x lub 4x)
3. Status połączenia Wi-Fi (: Wi-Fi jest włączone; : Wi-Fi jest wyłączone)
4. Aktualny tryb obrazu (W: gorący biały, B: gorący czarny R: gorący czerwony, C: pseudo kolor)
5. Status wskaźnika laserowego (: włączony; : wyłączony)
6. Aktualny kąt azymutu kamery (zielona strzałka wskazuje aktualny kąt azymutu i obsługuje obrót o 360°).

Wszelkie prawa zastrzeżone. Zabrania się kopiowania i rozpowszechnienia materiału w jakiejkolwiek formie bez pisemnej zgody.

7. Aktualny kąt nachylenia kamery (zielona strzałka wskazuje aktualny kąt nachylenia i obsługuje obrót ° od -90 do 90°)
8. Aktualny status stabilizacji (gdy stabilizacja obrazu jest włączona, : stabilizacja azymutu włączona, : stabilizacja nachylenia włączona, : włączona stabilizacja azymutu i stabilizacja nachylenia)
9. Kontroler (kontrola kąta obrotu i prędkości)

Instrukcja Funkcji

Fast **Kontroler** – kontroluj kąt obrotu i prędkość

- Przeciągnij **Kontroler** w lewym dolnym rogu ekranu, aby obrócić kamerę.
- Podczas czynności przeciągania pod **Kontrolerem** automatycznie wyświetlane jest okrągłe pole, które wyznacza granice działania funkcji.
- Podczas przeciągania **Kontrolera** kąt azymutu i nachylenia wyświetlany po prawej stronie będzie odpowiednio się zmieniać.
- Kliknij dwukrotnie **Kontroler**, aby ustawić prędkość ruchu kamery, w tym kolejno Szybko, Średnio i Wolno (ang. Fast, Mid, Slow).

Wszelkie prawa zastrzeżone. Zabrania się kopiowania i rozpowszechnienia materiału w jakiejkolwiek formie bez pisemnej zgody.

Ustawienie Pozycji Zerowej – Ustawienie aktualnej pozycji kamery jako pozycji zerowej

- Zaleca się ustawienie pozycji zerowej natychmiast po instalacji. Zazwyczaj pozycja zerowa znajduje się na przodzie pojazdu.
- Podczas instalowania kamery ustaw obiektyw tak, aby wskazywał na przód pojazdu.
- Po włączeniu kamery naciśnij ikonę **Ustawienia Pozycji Zerowej** (ang. Zero Position Setting), aby ustawić aktualną pozycję do pozycji zerowej.
- Można również wyregulować **Kontroler**, aby ustawić właściwą pozycję i zapisać ją jako pozycję zerową.

Powrót do Pozycji Zerowej – Szybki powrót kamery do pozycji zerowej

- Po ustawieniu pozycji zerowej, bez względu na to, w którą stronę obraca się kamera, dotknij ikony **Powrót do Pozycji Zerowej** (ang. Return to Zero Position), kamera szybko powróci do zaprogramowanej pozycji zerowej.

Wskaźnik Laserowy – Włączanie / Wyłączanie wskaźnika laserowego

- Naciśnij ikonę **Wskaźnik Laserowy** (ang. Laser Indicator), aby włączyć wskaźnik laserowy. Na interfejsie wyświetli się zielony kursor w kształcie krzyżyka.
- Kliknij ponownie ikonę, aby wyłączyć wskaźnik laserowy. Znika kursor laserowy.
- Gdy wskaźnik laserowy jest włączony/wyłączony, ikona na górnym pasku stanu odpowiednio się zmienia.

Wszelkie prawa zastrzeżone. Zabrania się kopiowania i rozpowszechnienia materiału w jakiejkolwiek formie bez pisemnej zgody.

Dalmierz laserowy – Włączanie / wyłączanie dalmierza laserowego

- Naciśnij ikonę **Dalmierz Laserowy** (ang. Laser Rangefinder), aby włączyć funkcję dalmierza laserowego. Na interfejsie wyświetli się niebieski, kwadratowy kursor dalmierza.
- Niezależne okno PIP (obraz w obrazie) wyświetlane jest w prawym, dolnym rogu ekranu, które pokazuje powiększony obraz z obszaru wskazanego przez kursor dalmierza.
- W prawym, górnym rogu okna PIP wyświetlana jest odległość do celu wybranego przez kursor dalmierza.
- Naciśnij ikonę ponownie aby wyłączyć funkcję dalmierza laserowego.

Ustawienia – Więcej ustawień funkcji

- Naciśnij ikonę **Ustawienia** (ang. Settings), aby wejść do podmenu funkcji Ustawienia. Ikona zmieni kolor na zielony.
- W podmenu można ustawić następujące funkcje: tryb czuwania, tryb obrazu, stabilizację obrazu i Wi-Fi.

Wszelkie prawa zastrzeżone. Zabrania się kopiowania i rozpowszechnienia materiału w jakiejkolwiek formie bez pisemnej zgody.

⏻ Tryb Czuwania

- W podmenu Ustawień naciśnij ikonę **Tryb Czuwania** (ang. Standby Mode). Następnie zostanie wyświetlone okno z pytaniem, czy wybrać tryb czuwania.
- Po wybraniu opcji „**Tak**" (ang. Yes) kamera przejdzie w tryb czuwania a obiektyw obróci się w dół w celu jego ochrony.
- Po wybraniu „**Nie**" (ang. No) operacja zostanie anulowana i nastąpi powrót do interfejsu podmenu.

Tryb Obrazu – Wybór trybu obrazu

- W podmenu Ustawień kliknij ikonę **Tryb Obrazu** (ang. Image Mode), aby wyświetlić cztery opcje trybu obrazu, w tym: gorący biały (W), gorący czarny (B), gorący czerwony (R) i pseudo kolor (C).
- Naciśnij ikonę trybu obrazu, aby wybrać pożądany tryb. Zmiana koloru obrazu nastąpi natychmiast po naciśnięciu ikony, a ikona na pasku stanu w prawym, górnym rogu odpowiednio się zmieni.
- Naciśnij inne ikony, aby wybrać inną funkcję i wyjść z ustawień trybu obrazu.

Wszelkie prawa zastrzeżone. Zabrania się kopiowania i rozpowszechnienia materiału w jakiejkolwiek formie bez pisemnej zgody.

Stabilizacja – Włączanie / Wyłączanie funkcji stabilizacji kąta azymutu i nachylenia.

- W podmenu Ustawienia kliknij ikonę **Stabilizacja** (ang. Stabilization), aby wyświetlić opcje funkcji.
- Dostępne są dwie opcje – stabilizacja kąta azymutu i stabilizacja nachylenia .
- Obie dostępne funkcje stabilizacji są sterowane niezależnie. Możesz kliknąć ikonę, aby włączyć / wyłączyć odpowiednią funkcję.
- Gdy ikona jest koloru zielonego, oznacza to, że funkcja stabilizacji jest włączona; gdy ikona jest koloru szarego, oznacza to, że funkcja jest wyłączona. Ikona statusu funkcji stabilizacji znajdująca się w prawym, dolnym rogu ekranu zmienia się odpowiednio.
- Gdy obie funkcje stabilizacji tj. stabilizacja kąta azymutu i kąta nachylenia są wyłączone, ikona statusu stabilizacji znajdująca się w prawym, dolnym rogu ekranu znika.
- Naciśnij inne ikony, aby ustawić parametry i wyjść z interfejsu stabilizacji.

Wszelkie prawa zastrzeżone. Zabrania się kopiowania i rozpowszechnienia materiału w jakiejkolwiek formie bez pisemnej zgody.

Ustawienia Wi-Fi – Ustawienia nazwy i hasła Wi-Fi

- W podmenu Ustawień kliknij ikonę Wi-Fi, aby wejść do interfejsu ustawień Wi-Fi.
- Aktualna nazwa Wi-Fi i hasło wyświetlane są na interfejsie.
- Naciśnij odpowiednie pozycje, aby dostosować nazwę Wi-Fi i hasło.
- Po dostosowaniu ustawień naciśnij , aby zapisać parametry i ponownie uruchomić urządzenie. Naciśnij , aby przywrócić nazwę Wi-Fi i hasło do domyślnych ustawień fabrycznych lub naciśnij , aby anulować proces.

Korekcja migawki — Kalibrowanie obrazu

Jeśli obraz ulegnie pogorszeniu, naciśnij ikonę Korekcja Migawki (ang. Shutter Correction), aby skalibrować obraz, dzięki czemu obraz będzie bardziej wyraźny.

Fotografowanie

- Naciśnij ikonę **Fotografowania** (ang. Photographing), aby zrobić zdjęcia.
- Podczas fotografowania ikona mówiąca o powodzeniu wykonania zdjęcia będzie migać na środku ekranu.
- Gdy ikona informująca o powodzeniu zniknie, oznacza to, że zdjęcie zostało pomyślnie wykonane.

Wszelkie prawa zastrzeżone. Zabrania się kopiowania i rozpowszechnienia materiału w jakiejkolwiek formie bez pisemnej zgody.

Nagrywanie Wideo

- Naciśnij ikonę Nagrywanie Wideo (ang. Video Recording), aby uruchomić funkcję nagrywania wideo.
- Informacja o czasie nagranie jest wyświetlana u góry ekranu.
- Naciśnij ponownie ikonę Nagrywania Wideo, aby zakończyć nagrywanie wideo.
- Wideo zostanie zapisane na wbudowanej pamięci urządzenia.

Zoom Cyfrowy

- Naciśnij ikonę zoomu cyfrowego, aby przełączać zoom cyfrowy w kolejności: 1x, 2x i 4x.
- Ikona zoomu znajdująca się u góry ekranu, na pasku stanu odpowiednio się zmieni.

Wszelkie prawa zastrzeżone. Zabrania się kopiowania i rozpowszechnienia materiału w jakiejkolwiek formie bez pisemnej zgody.

Wstępnie Ustawiony Punkt – ustawienia punktów przejściowych kamery.

- Naciśnij ikonę **Wstępnie Ustawiony Punkt** (ang. Preset Point), aby wejść do podmenu konfiguracji punktów.
- Przeciągnij **Kontroler** na ekranie startowym w odpowiednie miejsce. Naciśnij ikonę znajdującą się u dołu interfejsu podmenu, aby dodać zaprogramowany punkt.
- Powtórz operację, aby dodać następny zaprogramowany punkt. Można ustawić do 8 zaprogramowanych punktów w porządku rosnącym.
- Gdy przycisk cyfrowy zmieni kolor z szarego na zielony, oznacza to, że ta pozycja jest ustawiona z zaprogramowanymi punktami.
- Naciśnij przycisk cyfrowy, a kamera przesunie się do odpowiednich, wcześniej zaprogramowanych punktów.
- Aby usunąć zaprogramowane punkty, dotknij ikonę na dole interfejsu podmenu. Zaprogramowane punkty zostaną usunięte w odwrotnej kolejności.
- Naciśnij ikonę na dole interfejsu podmenu.
- Kamera zacznie poruszać się zgodnie z kolejnością zaprogramowanych punktów, a gdy dotrze do wstępnie ustawionych pozycji, zatrzyma się na około 5 sekund.
- Gdy poruszanie jest włączone, ikona zmienia kolor na zielony, a ikona poruszania znajdująca się u góry na pasku stanu miga.
- Aby wyjść z funkcji poruszania się, ponownie naciśnij przycisk poruszania, naciśnij przycisk cyfrowy w zaprogramowanym punkcie lub przeciągnij pole sterujące w celu obrócenia kamery.

Wszelkie prawa zastrzeżone. Zabrania się kopiowania i rozpowszechnienia materiału w jakiejkolwiek formie bez pisemnej zgody.

7 ŚRODKI OSTROŻNOŚCI

- Po zainstalowaniu kamery na dachu należy obrócić kamerę w prawo i nacisnąć Ustawienia Pozycji Zerowej. W tej chwili kąt azymutu może powrócić do zera i można wyświetlić dokładny stopień kąta azymutu.
- Gdy kamera jest zamocowana za pomocą przyssawek, muszą być one mocno dociśnięte do dachu, w przeciwnym razie może dojść do ujścia powietrza. Tym samym pompki od przyssawek powinny zostać mocno dociśnięte (tak, aby nie było widać czerwonej kreski).
- Przed długodystansową jazdą zaleca się od czasu do czasu sprawdzać, czy pompki na przyssawkach nie wyskakują podczas drogi.
- Nie kieruj obiektywu na podczerwień bezpośrednio na światło słoneczne. Obróć obiektyw do najniższej możliwej pozycji przed każdym wyłączeniem kamery.
- Podczas włączania funkcji dalmierza laserowego i włączania wskaźnika laserowego nie należy kierować ich bezpośrednio na ludzkie oczy lub twarze.

8 WAŻNE INFORMACJE BEZPIECZEŃSTWA

Wpływ środowiska

Ostrzeżenie! Nigdy nie kieruj obiektywu urządzenia bezpośrednio na intensywne źródła ciepła, takie jak słońce lub sprzęt laserowy. Soczewka obiektywu i okular mogą pełnić funkcję płonącego szkła i uszkadzać elementy wewnętrzne.

Wszelkie prawa zastrzeżone. Zabrania się kopiowania i rozpowszechnienia materiału w jakiejkolwiek formie bez pisemnej zgody.

Ryzyko połknięcia

Sprzęt nie jest przeznaczony dla dzieci. Niewłaściwe obchodzenie się z nim może spowodować poluzowanie się małych części, które mogą zostać połknięte.

Instrukcja bezpiecznego użytkowania

- Nie wystawiaj urządzenia na działanie ognia lub wysokich temperatur.
- Nie wystawiaj urządzenia na działanie ekstremalnych temperatur niższych niż -20°C i wyższych niż + 60°C.
- Zalecana temperatura pracy tego produktu wynosi od -20°C do +60°C. Temperatura przekraczająca ten zakres wpłynie na żywotność produktu.
- Zawsze przechowuj urządzenie w suchym, dobrze wentylowanym miejscu.
- Jeśli urządzenie zostało uszkodzone, wyślij sprzęt do naszego serwisu posprzedażowego w celu jego naprawy.

Informacje dla użytkownika dotyczące utylizacji urządzeń elektrycznych i elektronicznych (prywatne gospodarstwa domowe)

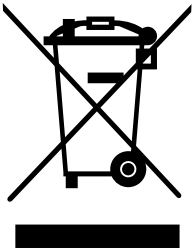

Symbol WEEE na produktach i/lub dokumentach towarzyszących wskazuje, że zużytych produktów elektrycznych i elektronicznych nie wolno mieszać ze zwykłymi odpadami domowymi. W celu prawidłowego przetwarzania, odzysku i recyklingu, zanieś te produkty do odpowiednich punktów, gdzie zostaną przyjęte bezpłatnie. W niektórych krajach istnieje możliwość zwrotu tych produktów do lokalnego sprzedawcy jeśli chcemy zakupić odpowiednio nowy produkt. Właściwa utylizacja tego produktu służy ochronie środowiska i zapobiega ewentualnym szkodliwym skutkom dla ludzi i ich otoczenia, które mogą powstać w wyniku nieprawidłowego postępowania z odpadami.

Wszelkie prawa zastrzeżone. Zabrania się kopiowania i rozpowszechnienia materiału w jakiejkolwiek formie bez pisemnej zgody.

Więcej szczegółów dotyczących punktów zbiórki tego typu produktów można uzyskać u lokalnych władz. Zgodnie z prawem za niewłaściwą utylizację tego rodzaju odpadów mogą zostać nałożone kary.

Klienci biznesowi na terenie Unii Europejskiej

Prosimy o kontakt ze sprzedawcą lub dostawcą w sprawie utylizacji urządzeń elektrycznych i elektronicznych. Udzieli on dalszych informacji.

Informacje dotyczące utylizacji w innych krajach poza Unią Europejską

Ten symbol ma zastosowanie tylko w Unii Europejskiej. Skontaktuj się z lokalnymi władzami lub sprzedawcą, jeśli chcesz pozbyć się tego produktu i zapytaj o jego utylizacje.

Przeznaczenie użycia

Urządzenie przeznaczone jest do wyświetlania sygnatur cieplnych podczas obserwacji przyrody, polowań oraz do użytku własnego. To urządzenie nie jest zabawką dla dzieci.

Używaj urządzenie wyłącznie w sposób opisany w niniejszej instrukcji obsługi. Producent i sprzedawca nie ponoszą odpowiedzialności za szkody powstałe w wyniku nieprawidłowego użytkowania, niezgodnego z przeznaczeniem sprzętu.

Test działania

- Przed użyciem upewnij się, że urządzenie nie ma widocznych uszkodzeń.
- Sprawdź, czy urządzenie wyświetla wyraźny, niezakłócony obraz.

Wszelkie prawa zastrzeżone. Zabrania się kopiowania i rozpowszechnienia materiału w jakiejkolwiek formie bez pisemnej zgody.

9 INFORMACJE PRAWNE

Zakres częstotliwości modułu nadajnika bezprzewodowego:
WLAN: 2.400–2.483GHz (dla UE)
Moc modułu nadajnika bezprzewodowego < 18dBm (tylko dla UE)

IRay Technology Co., Ltd. oświadcza tym samym, że Kamera Termowizyjna Serii M6 jest zgodna z dyrektywami 2014/53/UE. Pełny tekst deklaracji zgodności UE oraz dodatkowe informacje dostępne są na stronie: *www.infirayoutdoor.com*.
To urządzenie może być eksploatowane we wszystkich krajach członkowskich UE.

Oświadczenie FCC
FCC-ID: 2AYGT-9000

Wymagania dotyczące oznakowania
To urządzenie jest zgodne z częścią 15 przepisów FCC. Działanie podlega następującym dwóm warunkom: (1) to urządzenie nie może powodować szkodliwych interferencji oraz (2) to urządzenie musi akceptować wszelkie odbierane interferencje, w tym interferencje, które mogą powodować niepożądane działania.

Informacje dla użytkownika
Wszelkie zmiany lub modyfikacje, które nie zostały wyraźnie zatwierdzone przez stronę odpowiedzialną za zgodność, mogą unieważnić prawo użytkownika do obsługi sprzętu.

Wszelkie prawa zastrzeżone. Zabrania się kopiowania i rozpowszechnienia materiału w jakiejkolwiek formie bez pisemnej zgody.

Uwaga: Producent nie ponosi odpowiedzialności za żadne zakłócenia radiowe lub telewizyjne spowodowane nieautoryzowanymi modyfikacjami tego sprzętu. Takie modyfikacje mogą unieważnić prawo użytkownika do obsługiwania sprzętu.
Uwaga: To urządzenie zostało przetestowane i uznane za zgodne z ograniczeniami dla urządzeń cyfrowych klasy B, zgodnie z częścią 15 przepisów FCC. Limity te mają na celu zapewnienie rozsądnej ochrony przed szkodliwą interferencją w instalacji mieszkaniowej. Urządzenie może emitować energię o częstotliwości radiowej, a jeśli nie jest zainstalowane i używane zgodnie z instrukcjami, może powodować szkodliwe zakłócenia w komunikacji radiowej. Eksploatacja tego sprzętu w obszarze mieszkalnym może powodować szkodliwe zakłócenia, w takim przypadku użytkownik będzie musiał usunąć zakłócenia na własny koszt.
To urządzenie spełnia rządowe wymagania dotyczące ekspozycji na fale radiowe. Wytyczne opierają się na standardach, które zostały opracowane przez niezależne organizacje naukowe poprzez okresową i gruntowną ocenę badań naukowych. Normy zawierają znaczny margines bezpieczeństwa mający na celu zapewnienie bezpieczeństwa wszystkim osobom bez względu na wiek czy stan zdrowia.

Najwyższa wartość SAR zgłoszona zgodnie z tą normą podczas certyfikacji produktu do użytku, przy uchu wynosi 0.5W/kg, a przy prawidłowym noszeniu na ciele wynosi 0,49 W/kg. To urządzenie zostało przetestowane pod kątem standardowych działań dot. noszenia sprzętu przy ciele z zachowaniem minimalnej odległości od ciała wynoszącej 0.5cm.

Wszelkie prawa zastrzeżone. Zabrania się kopiowania i rozpowszechnienia materiału w jakiejkolwiek formie bez pisemnej zgody.

Ważne

Aby zachować zgodność z wymaganiami dotyczącymi ekspozycji na fale radiowe, należy zachować minimalną odległość 0,5 cm między ciałem użytkownika a urządzeniem, w tym anteną. Akcesoria innych firm używane z tym urządzeniem nie powinny zawierać żadnych elementów metalowych (np. klipsy do paska itp.). Akcesoria do ciała, które nie spełniają tych wymagań, mogą nie być zgodne z wymaganiami dotyczącymi ekspozycji na fale radiowe i należy ich unikać. Używaj tylko dostarczonej lub zatwierdzonej anteny.

Wszelkie prawa zastrzeżone. Zabrania się kopiowania i rozpowszechnienia materiału w jakiejkolwiek formie bez pisemnej zgody.

tamed.pl

TAMED GROUP
ul. Lesna 8
10-173 Olsztyn

kom. +48 607 677 054

e-mail: sales@tamed.pl
www.infiraypolska.pl